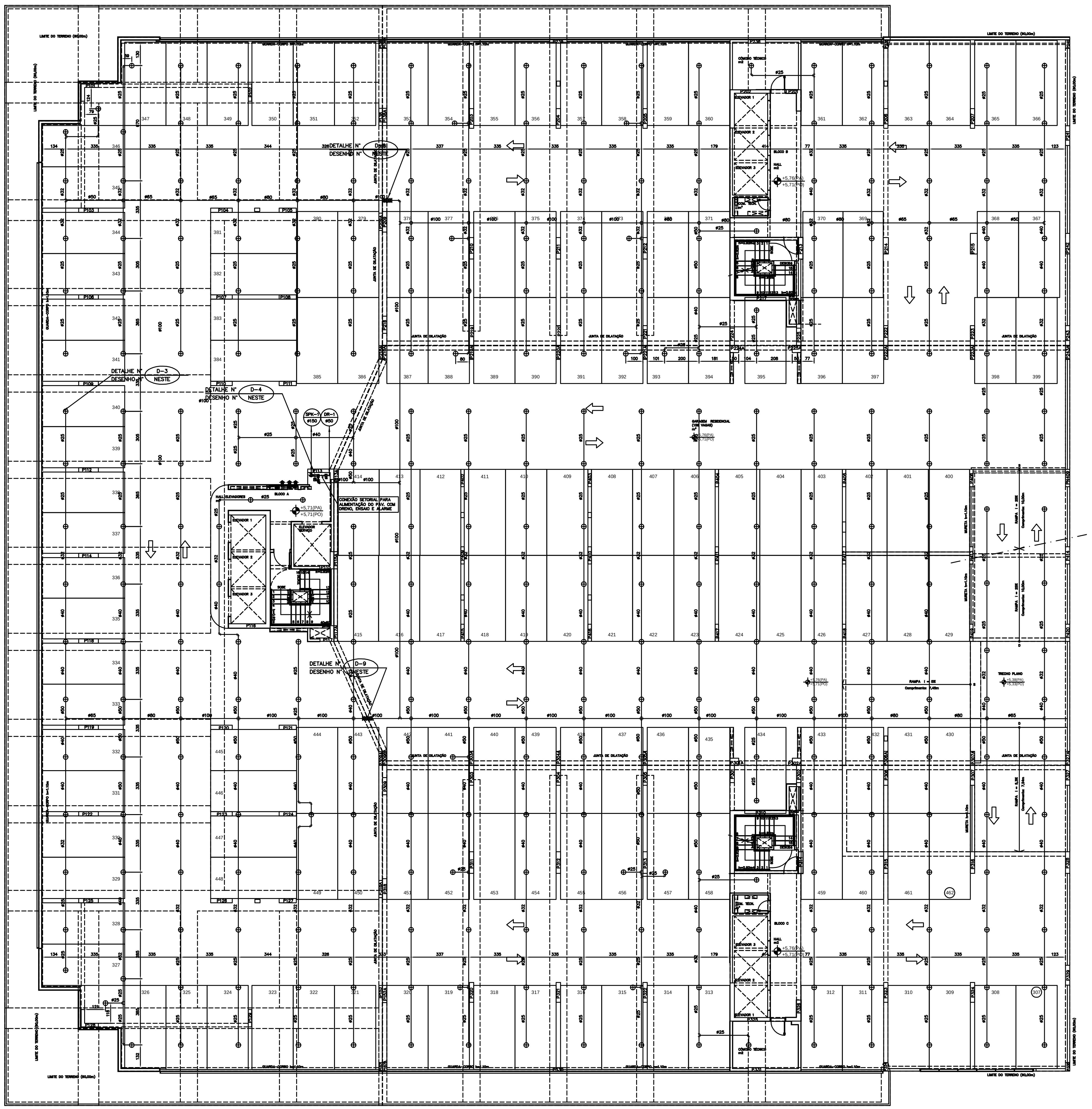

PLANTA BAIXA 1º PAVIMENTO
ESCALA 1:100

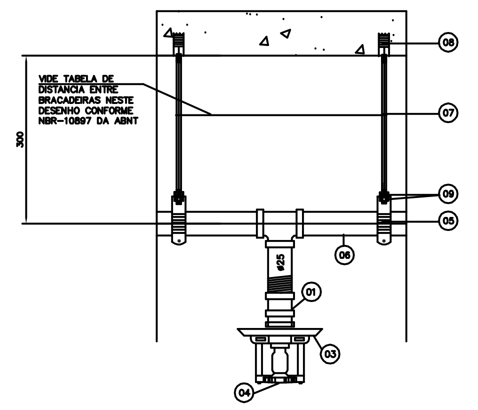

LEGENDA

- (01) – LUVA DE REDUCAO ø25xø13mm ROSCADA
- (03) – CANOPLA
- (04) – BICO DE SPRINKLER ø1/2"–68° C – PENDENT CROMADO COM CANOPLA
- (05) – ABRACADEIRA SRS 663 SISA
- (06) – TUBO DE FERRO GALVANIZADO
- (07) – VERGALHAO ROSCADO ø3/8"
- (08) – CHUMBADOR "UR" ø3/8" ROSCA INTERNA
- (09) – PORCA SEXTAVADA ø3/8" COM ARRUELA LISA

D-3 DETALHE DO BICO DE SPRINKLER APARENTE
SEM ESCALA

LEGENDA DAS CONEXÕES DE DERIVAÇÃO

1 – VALVULA DE GAVETA DE BLOQUEIO, HASTE ASCENDENTE ø100 NORMALMENTE ABERTA
2 – MANOMETRO DE 0 a 20 mca;
3 – CHAVE DE ALARME DE FLUXO COM RETARDO PNEUMÁTICO LIGADA AO PAINEL DE ALARME;
4 – VÁLVULA GLOBO ø1" TESTE (NORMALMENTE FECHADA);
5 – VÁLVULA GLOBO ø1" DRENO (NORMALMENTE FECHADA);
6 – VISOR DE FLUXO ø 1";
7 – UNIÃO DE AÇO GALVANIZADO COM ASSENTO PLANO, COM PLACA DE ORIFICIO RESISTENTE A CORROSÃO, E ORIFICIO IGUAL AO DO MENOR CHUVEIRO UTILIZADO NA INSTALAÇÃO;
8 – COTOVELO GALVANIZADO 90° ø25;
9 – COTOVELO AÇO PRETO 90° ø100
10 – TE AÇO PRETO REDUÇÃO ø150 x ø100;
11– TE AÇO PRETO REDUÇÃO ø100 x ø25
12– TE GALVANIZADO 90° ø25
13– TE GALVANIZADO REDUÇÃO ø50 x ø25;
14– LUVA DE AÇO ø 1/4 PARA MANOMETRO SOLDADA NO TUBO ROSCA BSP;
15– LUVA DE AÇO ø 1/4 PARA PRESSOSTATO SOLDADA NO TUBO ROSCA BSP;
16– CAIXA DE ALUMINIO DE 100x100mm SISTEMA DE ALARME
17– ELETRODUTO GALVANIZADO DO SISTEMA DE ALARME,
18– UNIÃO ASSENTO PLANO GALVANIZADA ø100;
19– COLUNA DE ALIMENTAÇÃO DE SPRINKLER ø150;
20– COLUNA DE DRENO ø50;
21– ELETRODUTO FLEXIVEL ø1/2"COM 2ø1,5 ALARME.

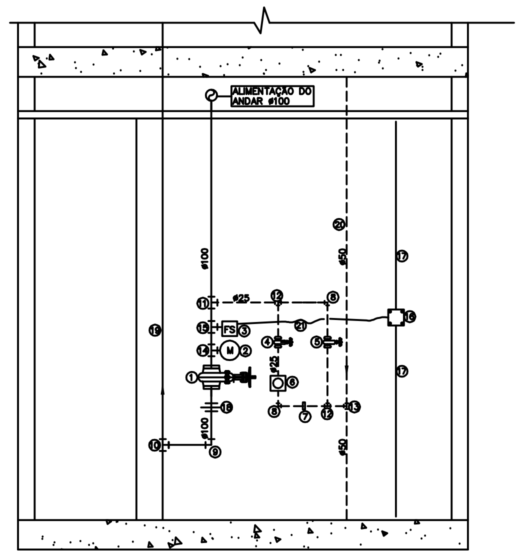

D-4 DETALHE TIPICO DA DERIVAÇÃO DE SPRINKLERS NO ANDAR OU SETOR

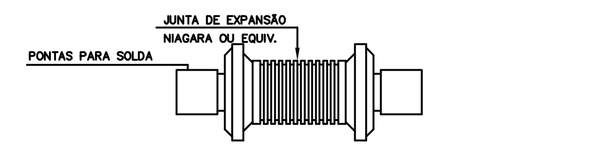

JUNTA DE EXPANSÃO DINATÉCNICA

CRITERIOS PARA INSTALAÇÃO DA JUNTA DE EXPANSÃO – (SERIE JEA-RW)
– A JUNTA DE EXPANSÃO AXIAL SIMPLES DEVE SER SEMPRE INSTALADA ENTRE PONTOS FIXOS (PF) E O TRECHO CONVENIENTE GUIADO MEDIANTE GUIAS AXIAIS (GUA), PARA EVITAR A FLAMBAGEM DA JUNTA.

D-9 DETALHE GENERICO DA JUNTA DE EXPANSÃO AXIAL
SEM ESCALA

PARA LEGENDAS E NOTAS VIDE DESENHO SPK-01/10

N.o	DATA	MODIFICAÇÕES	N.o	VISTO
3	09/08/2013	REVISÃO ATENDENDO EXIGENCIAS DO CBMDF DESPACHO Nº504–2013 EX/NH CORREÇÃO DO TITULO DO DESENHO (1º PAVIMENTO)		
2	09/10/2012	REVISÃO–ATENDENDO ATA DE COMPATIBILIZAÇÃO DA REUNIÃO DE 18/09/2012		
1	ABR/2012	REVISÃO GERAL COM SUBSTITUIÇÃO DA ARQUITETURA, UTILIZANDO A ARQUITETURA DE 12/03/12		
0	NOV/2011	EMISSÃO		

N.Taffner Projetos de Instalações Ltda

SIA trecho 3 lote 625/695 bloco C sala 221
e-mail: ntaffner@globo.com
Telefone (61) 3234-5570

SETOR:	ÁGUAS CLARAS – BRASÍLIA – DISTRITO FEDERAL
ENDEREÇO:	RUA DAS PAINEIRAS – LOTE 03; RUA 30 NORTE – LOTE 04
PROPRIETARIO:	GENT INCORPORADORA LTDA.
AUTOR DO PROJETO:	N.TAFFNER PROJETOS DE INSTALAÇÕES LTDA
RESPONSÁVEL TÉCNICO:	PORTO BSB ENGENHARIA LTDA

O PROPRIETARIO:

O AUTOR DO PROJETO: CREA: 5702/D-DF

O RESPONSÁVEL TECNICO: CREA: 7063-RF

CBMDF

CREA

DRLFO

RESIDENCIAL COSMOPOLITAN
PROJETO DE INSTALAÇÃO
INSTALAÇÃO DE SPRINKLERS
PLANTA BAIXA – 1º PAVIMENTO

DESENHO Nº: *SPK-06/10*

DESENHO:	ESCALA:	DATA:	ARQUIVO:
N.TAFFNER	INDICADA	SET/2011	NT-18-2011-GENT-SPK-06-R03-1PAVTO